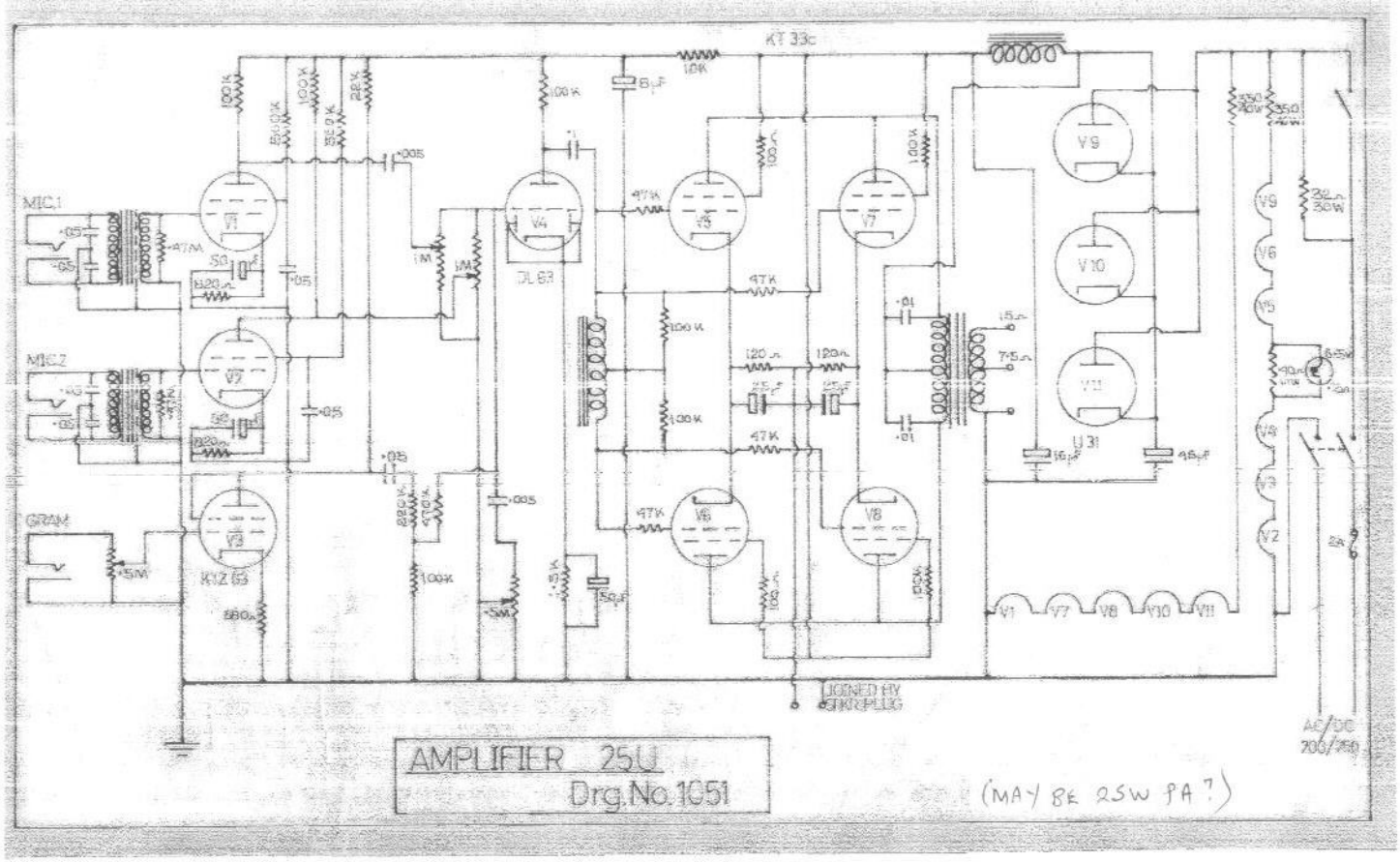
KT 33c
MIC.1
MIC.2
GRAM
V1
V2
V3
V4
V5
V6
V7
V8
V9
V10
V11
DL 63
KTZ 63
U 31
JOINED BY SPKR PLUG
AC/DC 200/250
AMPLIFIER 25U
Drg.No.1051
(MAY BE 25W PA ?)